Verstellhinweise verdeckt liegendes Band

Einhängen des HT-Flügels

Flügel einführen

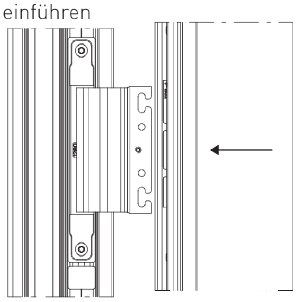

Flügel einhängen

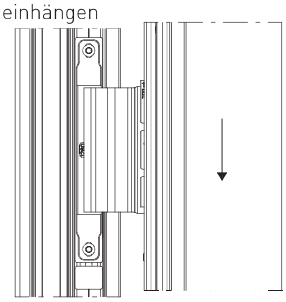

Flügel arretieren

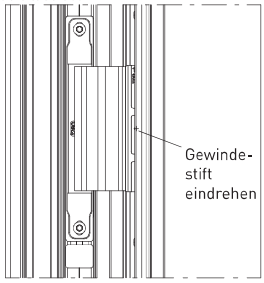

Bandeinstellung

Höhenverstellung

» Befestigungsschrauben (Pos. 4) lösen und mit der Stellschraube (Pos. 7) die Höhe entsprechend einstellen (max. ± 3 mm).

» Befestigungsschrauben (Pos. 4) wieder festziehen (max. 4-5 Nm).

Seitenverstellung

» Spindeln (Pos. 10) abwechselnd entsprechend ein- bzw. heraus-drehen (max. ± 4 mm).

Andruckverstellung

» Befestigungsschrauben (Pos. 8) lösen und mit beiden Exzentern (Pos. 9) den Andruck entsprechend einstellen (max. ± 1 mm).
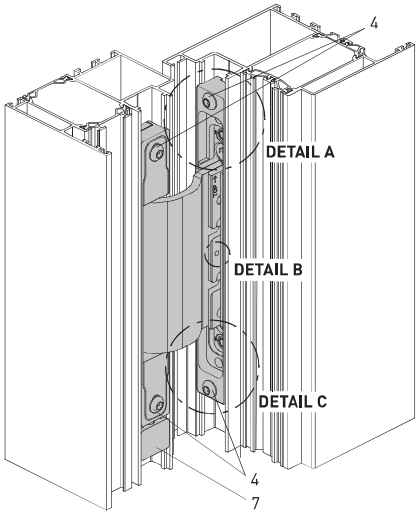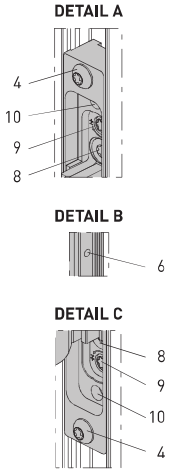
» Befestigungsschrauben (Pos. 8) wieder festziehen (max. 6-8 Nm).